生産中止図面
２０１０／０３

<特殊内容>
※特定DV向
1.乾燥機能を追加したもの。

＊定格：AC100V-1281W 50/60Hz
＊設置前に水圧を測定ください
・最低必要水圧0.07MPa(20.0L/min流動時)が必要です。
この水圧を確保できないと汚物を排出しないことがあります
ので注意してください。
・最高水圧は0.75MPaです。
注1：洗面所や浴室など他の水栓器具を同時に使用したときも、
上記水圧と流量が必要です。
注2：配管は呼び径13以上をご使用ください。
（上記水圧と流量確保のため。）
注3：左給水専用品です。
注4：75，100塩ビ管(VU，VP75・100)共用
塩ビ管の排水ソケットとの接合：床仕上げ面同一
＊室内において極端な負圧が生じない様にご注意ください。
（便器洗浄時に、排水配管から異臭が上がって来ることが懸念されます。）

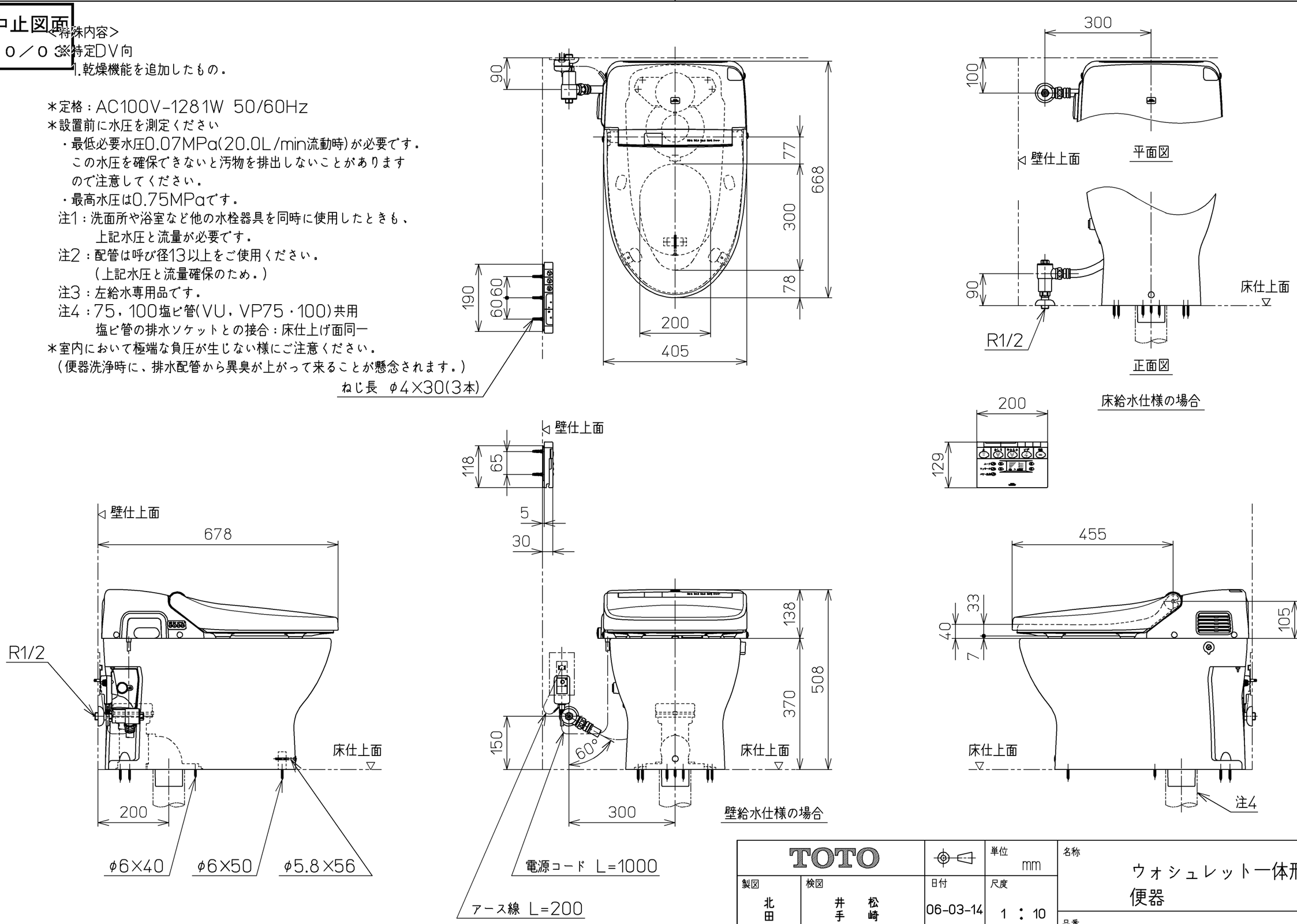

TOTO		単位 mm	名称 ウォシュレット一体形便器
製図 北田	検図 井手 松崎	日付 06-03-14	尺度 1：10
備考 ウォシュレット一体形便器(水道直結式) 一般地・流動兼用，S排水		機能部：TCF983V83 / 陶器部：CS367B	品番 CES983T83
			図番 CES983T83_A1010

A3 ページNo. 1-1 (改)